TE

Scheibenegge / dis harrow

Ausgabe: A_0073 Version: 01.10

KNOCHE
Maschinenbau GmbH
31542 Bad Nenndorf
Tel.: +49-5723-9476-70
Fax: +49-5723-9476-86
info@knoche-maschinenbau.de
www.knoche-maschinenbau.de

ERSATZTEILLISTE
SPARE PART LIST
LISTE DE PIECES

Typ	TE	Baugruppe/ section/ groupe	Zugdeichsel, Spindelverstellung

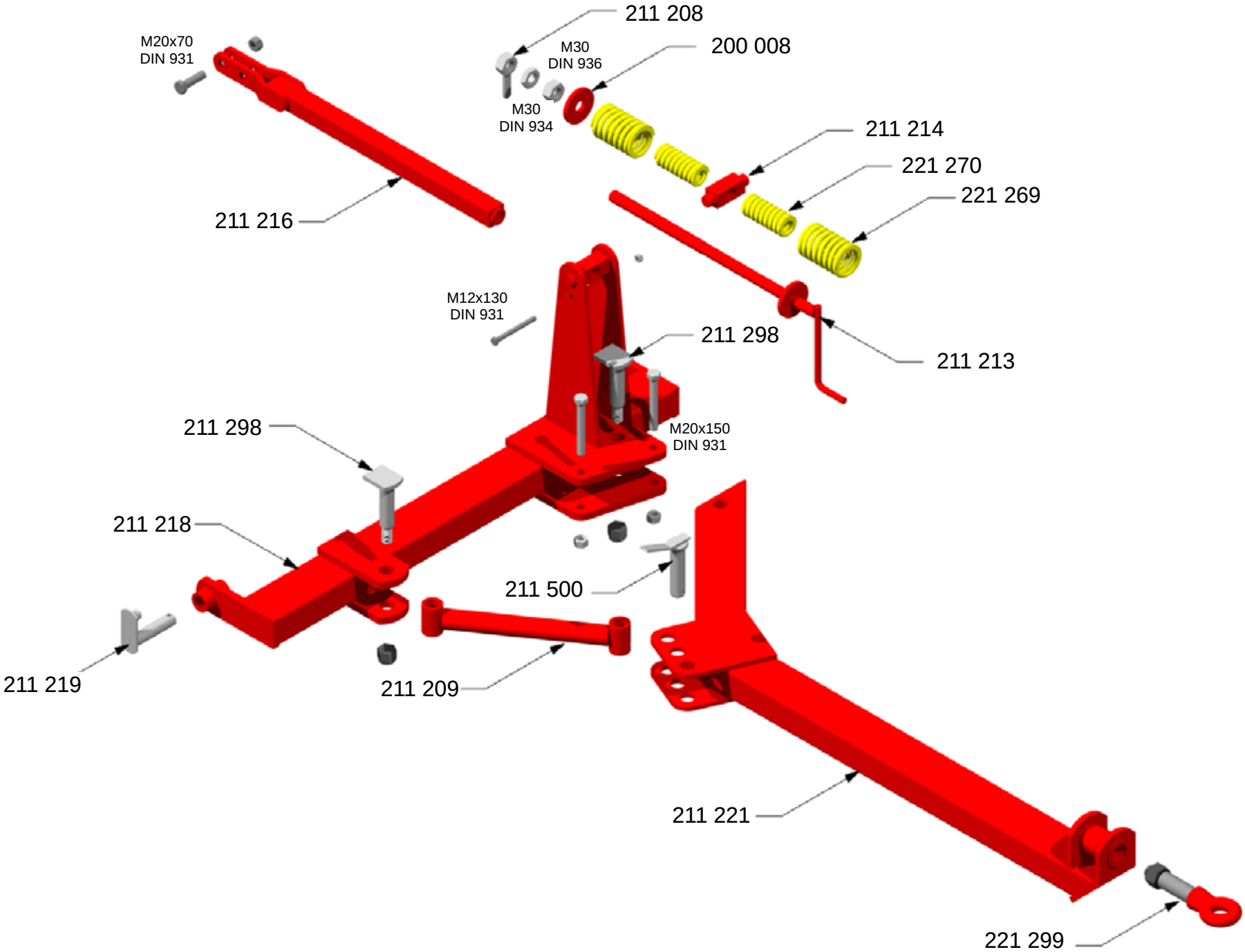

KNOCHE Maschinenbau GmbH •Tel.: +49-(0)-5723-9476-70 •Fax: +49-(0)-5723-9476-86 •www.knoche-maschinenbau.de

Ausgabe: A_0073 • Preisstand: PL112 • Ersatz für: *

Technische Daten annähernd und unverbindlich. Änderungen vorbehalten / Technical changes reserved / Modifications des techniques réservées.

Typ	TE	Baugruppe/ section/ groupe	Zugdeichsel, Spindelverstellung

POS	ID / part-no. réf. article	Benennung / description dénomination	Notiz / note note	Gewicht [kg] weight / poids	Preis [€] price / prix
	200 008	U-Scheibe Ø61-31-6		0,1	
	211 208	Hebelmutter M 30		0,315	
	211 209	Verstellstrebe 420 Deichsel, TE		7,1	
	211 213	Spindel M 30, TE		4	
	211 214	Spindellager 90 TE + SEL +TX		1,37	
	211 216	Spindelrohr, TE		13,5	
	211 218	Querrohr mit Spindelturm, TE		79	
	211 219	Deichselanschlussbolzen Ø30-115/ ø25-28 für TE		1,1	
	211 221	Deichselrohr, TE		49,5	
	211 298	Deichselgelenkbolzen M30 35 - 165		1,2	
	211 500	Griffbolzen Ø35-130 Zugdeichsel SE		1,3	
	221 269	Druckfeder TES 87/128/13		1,47	
	221 270	Druckfeder 121/12,5/31		1,05	
	221 299	Zugöse 4/360-M30		3,5	

KNOCHE Maschinenbau GmbH •Tel.: +49-(0)-5723-9476-70 •Fax: +49-(0)-5723-9476-86 •www.knoche-maschinenbau.de

Ausgabe: A_0073 • Preisstand: PL112 • Ersatz für: *

Technische Daten annähernd und unverbindlich. Änderungen vorbehalten / Technical changes reserved / Modifications des techniques réservées.

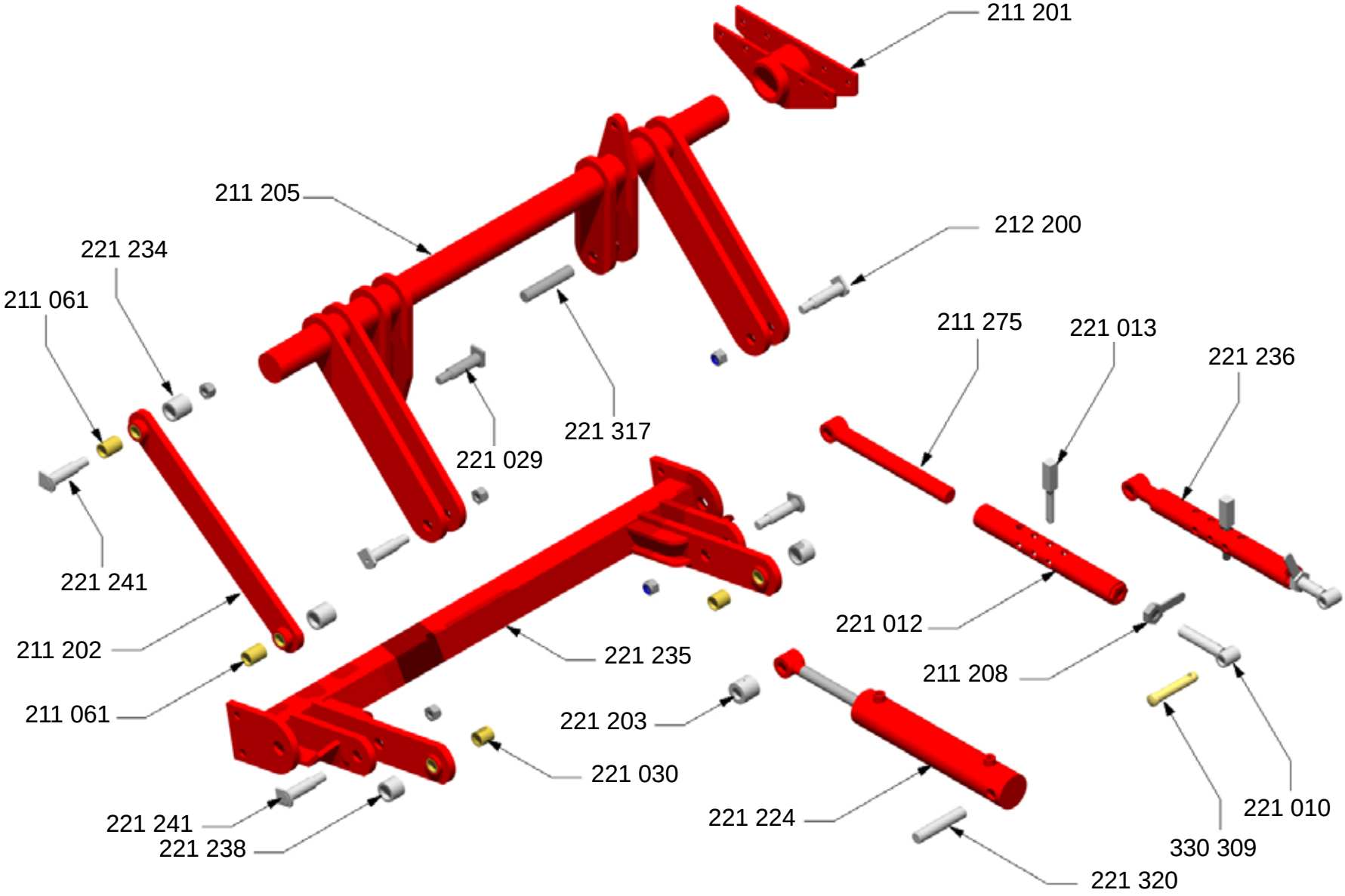

KNOCHE Maschinenbau GmbH •Tel.: +49-(0)-5723-9476-70 •Fax: +49-(0)-5723-9476-86 •www.knoche-maschinenbau.de

Ausgabe: A_0073 • Preisstand: PL112 • Ersatz für: *

Technische Daten annähernd und unverbindlich. Änderungen vorbehalten / Technical changes reserved / Modifications des techniques réservées.

Typ	TE	Baugruppe/ section/ groupe	Achse, Hubwelle, Tiefenregulierung

POS	ID / part-no. réf. article	Benennung / description dénomination	Notiz / note note	Gewicht [kg] weight / poids	Preis [€] price / prix
	211 061	M-Buchse 30/38 x 50		0,2	
	211 201	Hubwellenlager		9	
	211 202	Parallellogrammstrebe 80 x 20 x 680-600		8,8	
	211 205	Hubwelle, komplett, TE		112	
	211 208	Hebelmutter M 30		0,315	
	211 275	Führungsstange, Tiefenregulierung		4,4	
	212 200	Gelenkbolzen Ø30-120-M24 (Schaft 80mm) mit versenkt. Schmiernippelbohrung		0,8	
	221 010	T-Buchse m. Gewindestück f. Tiefenregulierung		0,9	
	221 012	Einstellrohr, Tiefenregulierung		5,2	
	221 013	Stecker für Tiefeneinstellung 19 mm		0,35	
	221 029	Gelenkbolzen Ø30-125-M24 (Schaft 90) ohne Bohrung		0,85	
	221 030	M-Buchse 30/38-40		0,15	
	221 203	Gleitbuchse 30-34-40		0,07	
	221 224	Hydraulikzylinder 80/300		15	
	221 234	Einschweißbuchse 50 x 50		0,33	
	221 235	Achskörper, TE		61	
	221 236	Tiefenbegrenzung, komplett		10,2	
	221 238	Einschweißbuchse 50 x 40		0,26	
	221 241	Gelenkbolzen Ø30-130-M24 (Schaft 90mm) mit Schmiernippelbohrung		0,85	
	221 317	Nutbolzen 30 / 100-115		0,63	
	221 320	Nutbolzen 30 / 140-155		0,86	
	330 903	Oberlenkerbolzen KAT II		0,5	

KNOCHE Maschinenbau GmbH •Tel.: +49-(0)-5723-9476-70 •Fax: +49-(0)-5723-9476-86 •www.knoche-maschinenbau.de

Ausgabe: A_0073 • Preisstand: PL112 • Ersatz für: *

Technische Daten annähernd und unverbindlich. Änderungen vorbehalten / Technical changes reserved / Modifications des techniques réservées.

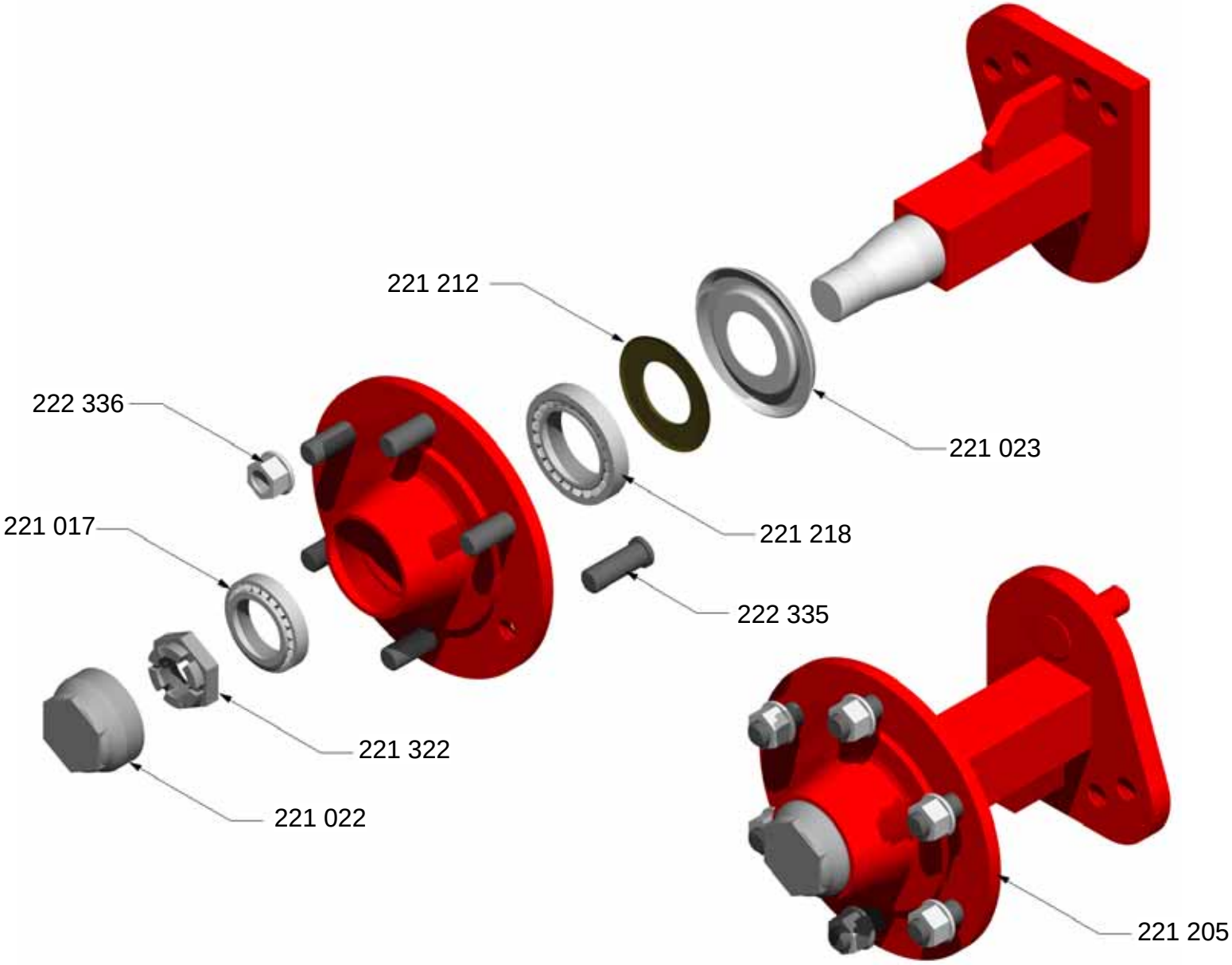

KNOCHE Maschinenbau GmbH •Tel.: +49-(0)-5723-9476-70 •Fax: +49-(0)-5723-9476-86 •www.knoche-maschinenbau.de

Ausgabe: A_0073 • Preisstand: PL112 • Ersatz für: *

Technische Daten annähernd und unverbindlich. Änderungen vorbehalten / Technical changes reserved / Modifications des techniques réservées.

Typ	TE	Baugruppe/ section/ groupe	Achsstummel

POS	ID / part-no. réf. article	Benennung / description dénomination	Notiz / note note	Gewicht [kg] weight / poids	Preis [€] price / prix
	221 017	Kegelrollenlager 30208		0,435	
	221 022	Schutzkappe 80 mm		0,1	
	221 023	Labyrinthscheibe 60-100/55		0,1	
	221 205	Achsstummel 60 mit Verstellplatte		21	
	221 212	Dichtung 208 100x55		0,05	
	221 218	Kegelrollenlager 30211		0,92	
	221 322	Kronenmutter-Achse M39 x 1,5		0,25	
	222 335	Radbolzen M18 x 1,5		0,14	
	222 336	Radmutter M18 x 1,5		0,06	

KNOCHE Maschinenbau GmbH •Tel.: +49-(0)-5723-9476-70 •Fax: +49-(0)-5723-9476-86 •www.knoche-maschinenbau.de

Ausgabe: A_0073 • Preisstand: PL112 • Ersatz für: *

Technische Daten annähernd und unverbindlich. Änderungen vorbehalten / Technical changes reserved / Modifications des techniques réservées.

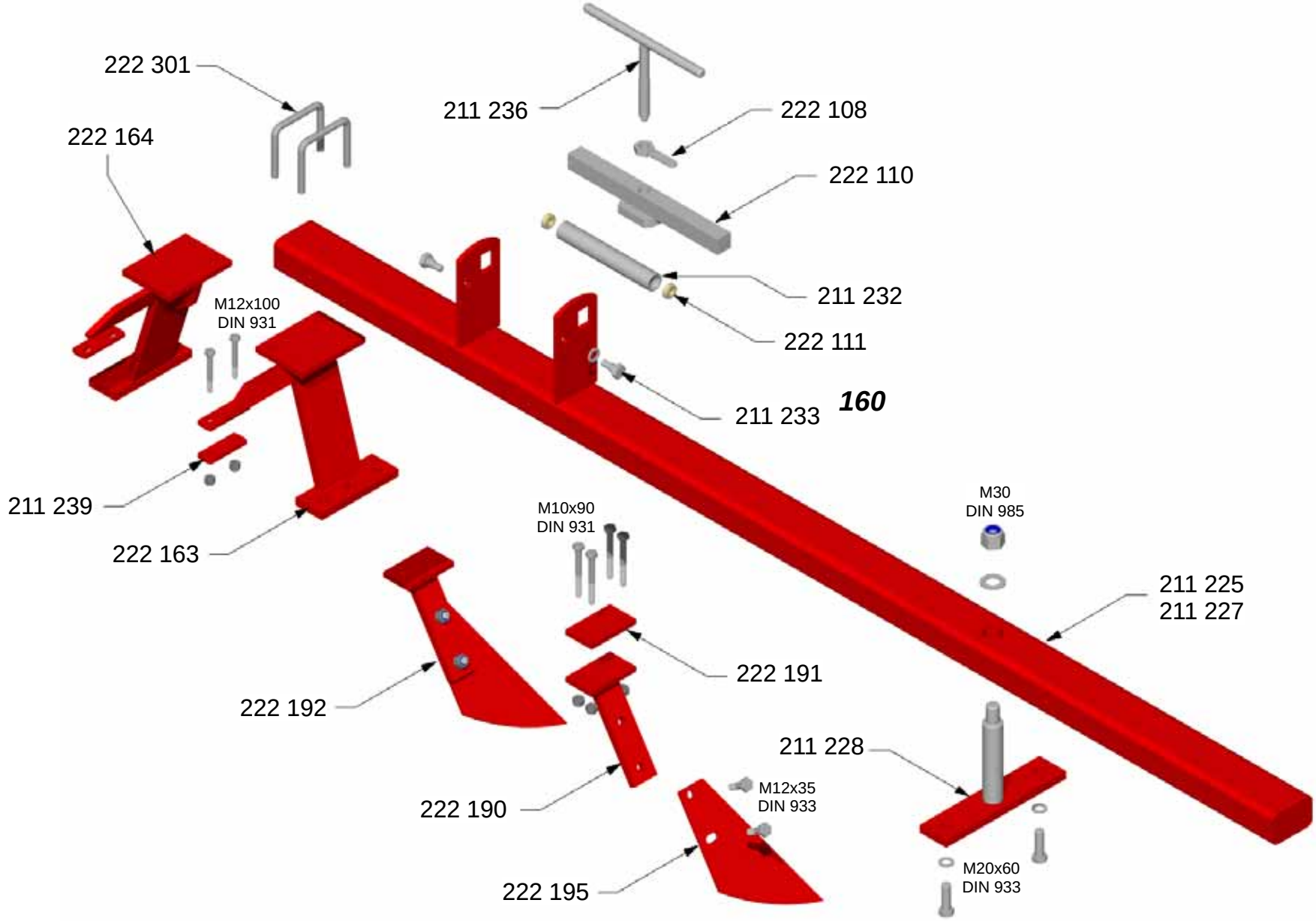

KNOCHE Maschinenbau GmbH •Tel.: +49-(0)-5723-9476-70 •Fax: +49-(0)-5723-9476-86 •www.knoche-maschinenbau.de

Ausgabe: A_0073 • Preisstand: PL112 • Ersatz für: *

Technische Daten annähernd und unverbindlich. Änderungen vorbehalten / Technical changes reserved / Modifications des techniques réservées.

Typ	TE	Baugruppe/ section/ groupe	Segmentbalken

POS	ID / part-no. réf. article	Benennung / description dénomination	Notiz / note note	Gewicht [kg] weight / poids	Preis [€] price / prix
	211 225	Segmentbalken TE 624			
	211 227	Segmentbalken TE 632			
	211 228	Segmentdrehbolzen TE		6,95	
	211 232	Segmentrolle Ø42,4 - 275/6202		1,4	
	211 233	Segmentrollenschraube M 20		0,14	
	211 236	Knebelschraube M 27		1,9	
	211 239	Platte für Abstreiferschiene			
	222 108	Hebelmutter M27		0,28	
	222 110	Klemmbalken M27 - VS		6,65	
	222 111	Lager 6202 EE		0,043	
	222 163	Lagerbock VL + HR für Rohr 120 x 80		13,5	
	222 164	Lagerbock VR + HL für Rohr 120 x 80		13,5	
	222 190	Abstreiferhalter geschweißt		1,5	
	222 191	Gegenplatte Abstreiferhalter		0,45	
	222 192	Abstreifer geschweißt kpl.		3,6	
	222 195	Abstreiferspaten 610 / 660 / 710		0,9	
	222 301	Schraubbügel M16 LW121-LH115		0,54	

KNOCHE Maschinenbau GmbH •Tel.: +49-(0)-5723-9476-70 •Fax: +49-(0)-5723-9476-86 •www.knoche-maschinenbau.de

Ausgabe: A_0073 • Preisstand: PL112 • Ersatz für: *

Technische Daten annähernd und unverbindlich. Änderungen vorbehalten / Technical changes reserved / Modifications des techniques réservées.

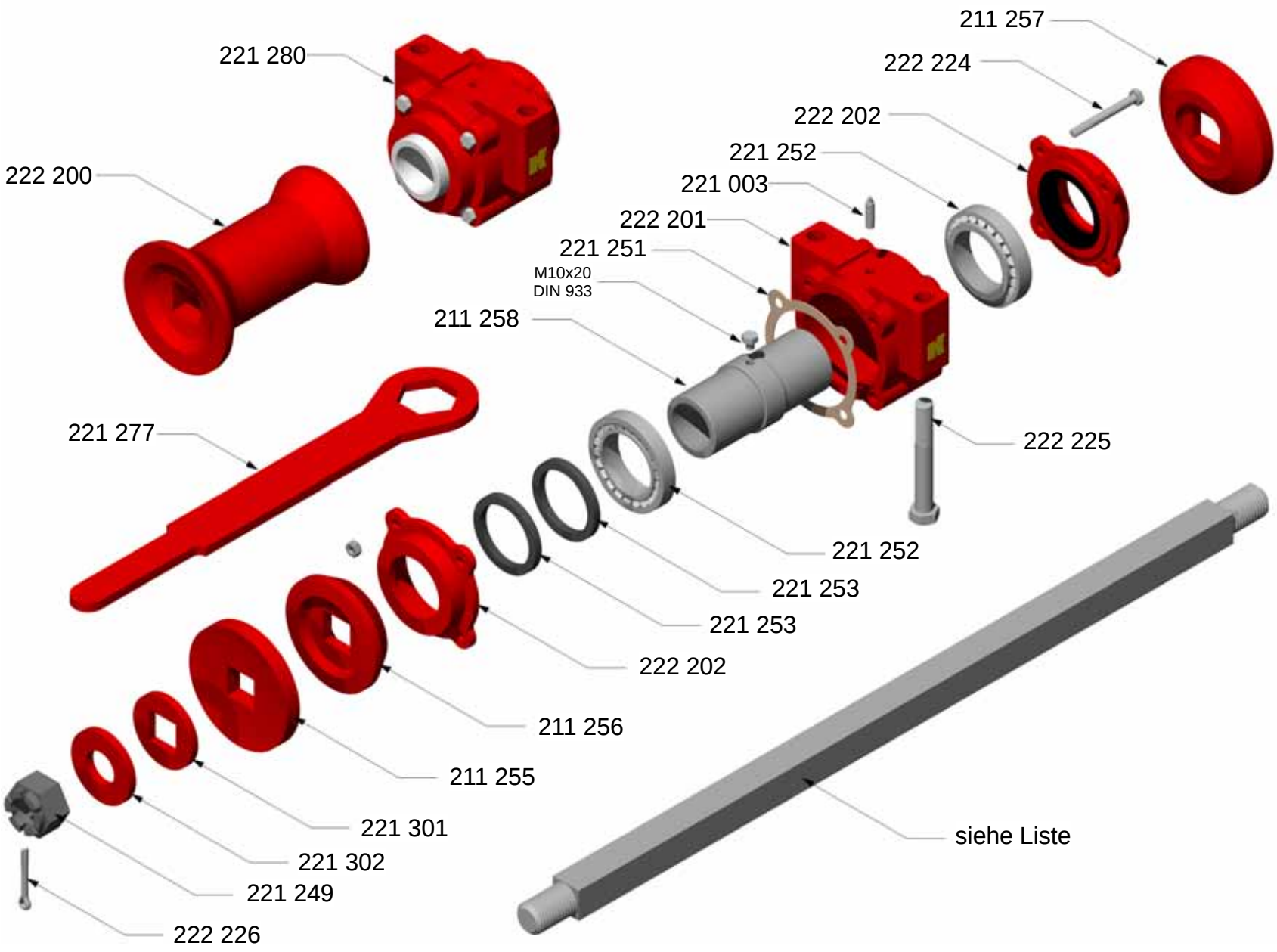

KNOCHE Maschinenbau GmbH •Tel.: +49-(0)-5723-9476-70 •Fax: +49-(0)-5723-9476-86 •www.knoche-maschinenbau.de

Ausgabe: A_0073 • Preisstand: PL112 • Ersatz für: *

Technische Daten annähernd und unverbindlich. Änderungen vorbehalten / Technical changes reserved / Modifications des techniques réservées.

Typ	TE	Baugruppe/ section/ groupe	Scheibenelement 32015

POS	ID / part-no. réf. article	Benennung / description dénomination	Notiz / note note	Gewicht [kg] weight / poids	Preis [€] price / prix
	211 255	Endscheibe 15 x 150		1,85	
	211 256	Lagerflansch 138 mit Außenkegel		2,4	
	211 257	Lagerflansch 158 mit Innenkegel		3,3	
	211 258	Hohlwelle 40 / 32015		2,8	
	221 003	Schmiernippel, lang		0,025	
	221 249	Kronenmutter M 39		0,54	
	221 251	Gehäusedichtung, Abil		0,01	
	221 252	Kegelrollenlager 32015		0,922	
	221 253	Wellendichtung 75/95/10		0,05	
	221 277	Schlüssel SW 60		2,6	
	221 280	Gehäuselager, kpl. KK 32015		13,5	
	221 301	U-Scheibe 90 Loch 41x41		0,37	
	221 302	U-Scheibe 90 x 40		0,4	
	222 200	Distanzstück 230		8,8	
	222 201	Gehäuse 32015		6	
	222 202	Gehäusedeckel mit Dichtung für KSE 32015		1,2	
	222 224	Sechskantschraube M10x120 + Stoppmutter		0,093	
	222 225	Sechskantschraube M20x140 + U-Scheibe + Stoppmutter		0,468	
	222 226	Sicherungssplint 6,3 x 63 DIN 94 verz.		0,03	
	211 250	Vierkantwelle 40 / 2735 lg für 12 Scheiben		34,4	
	211 251	Vierkantwelle 40 / 2970 lg für 13 Scheiben		37,3	
	211 252	Vierkantwelle 40/1560 lg für 7 Scheiben		19,7	
	211 253	Vierkantwelle 40/1795 lg für 8 Scheiben		22,6	
	222 268	Vierkantwelle 40/1325 lg für 6 Scheiben		19,6	
	222 286	Vierkantwelle 40 / 2500 lg für 11 Scheiben		31,4	
	222 287	Vierkantwelle 40 / 2265 lg für 10 Scheiben		28,5	
	222 288	Vierkantwelle 40/2030 lg für 9 Scheiben		25,5	

KNOCHE Maschinenbau GmbH •Tel.: +49-(0)-5723-9476-70 •Fax: +49-(0)-5723-9476-86 •www.knoche-maschinenbau.de

Ausgabe: A_0073 • Preisstand: PL112 • Ersatz für: *

Technische Daten annähernd und unverbindlich. Änderungen vorbehalten / Technical changes reserved / Modifications des techniques réservées.

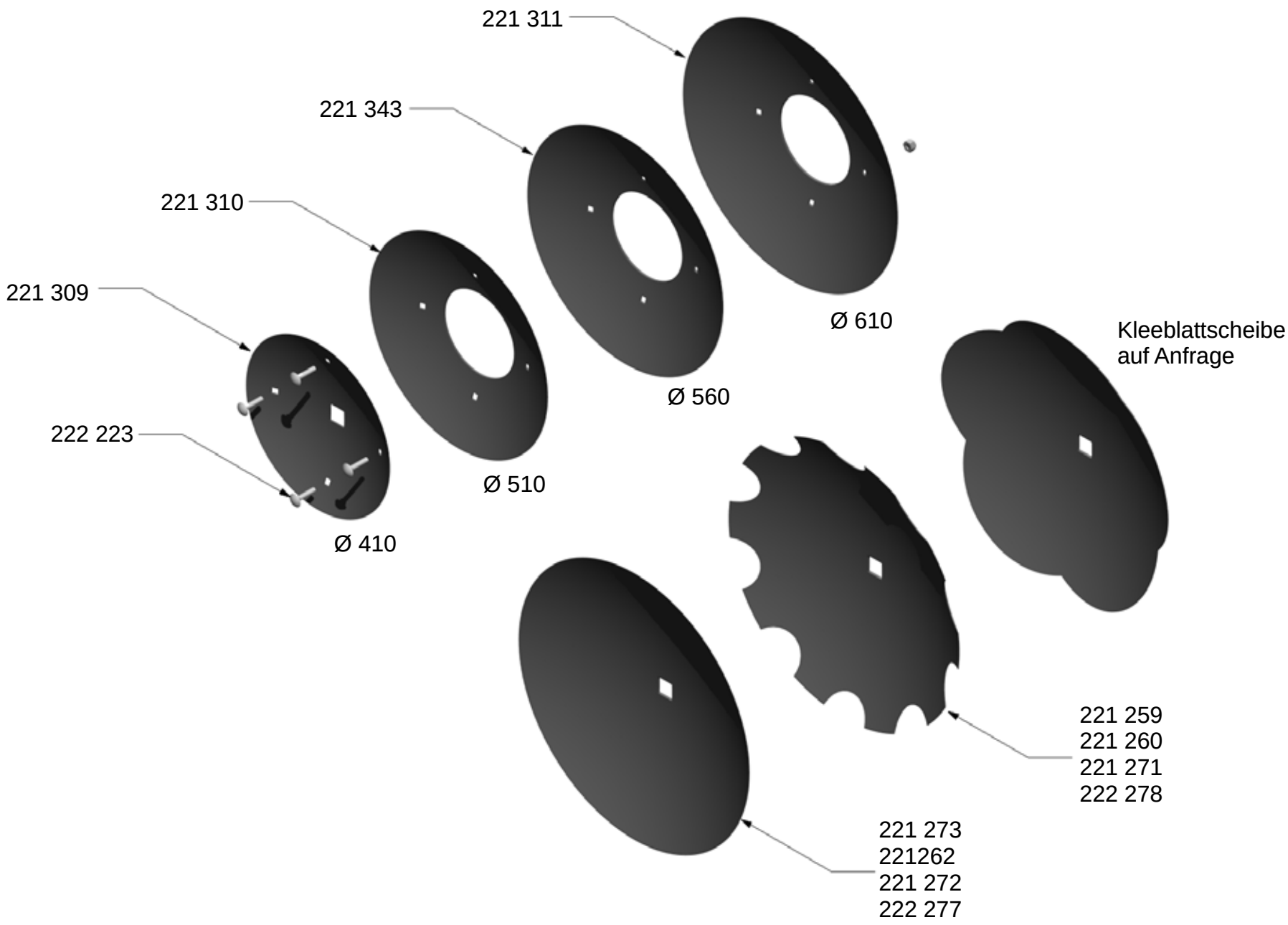

KNOCHE Maschinenbau GmbH •Tel.: +49-(0)-5723-9476-70 •Fax: +49-(0)-5723-9476-86 •www.knoche-maschinenbau.de

Ausgabe: A_0073 • Preisstand: PL112 • Ersatz für: *

Technische Daten annähernd und unverbindlich. Änderungen vorbehalten / Technical changes reserved / Modifications des techniques réservées.

Typ	TE	Baugruppe/ section/ groupe	Scheiben

POS	ID / part-no. réf. article	Benennung / description dénomination	Notiz / note note	Gewicht [kg] weight / poids	Preis [€] price / prix
	221 259	Scheibe, gezackt 610/6		13	
	221 260	Scheibe gezackt 610/8		17,7	
	221 271	Scheibe, gezackt 660/6		15,8	
	222 278	Scheibe, gez. 710 x 7		21,5	
	221 273	Scheibe, glatt 510/6		9,4	
	221 262	Scheibe, glatt 610/6		14,2	
	221 272	Scheibe, glatt 660/6		17	
	222 277	Scheibe, glatt 710x7		23	
	221 309	Zudeck-Adapterscheibe I 410 / 4-loch		4	
	221 310	Zudeck-Adapterscheibe II - 510 / 4loch		6,5	
	221 311	Zudeck-Adapterscheibe III 610 / 4-loch		9,8	
	221 343	Zudeckscheibe Ø560 passend zur Grundscheibe Ø410		9,7	
	222 223	Schlossschraube M12x25 DIN 603 + Stoppmutter		0,047	

KNOCHE Maschinenbau GmbH •Tel.: +49-(0)-5723-9476-70 •Fax: +49-(0)-5723-9476-86 •www.knoche-maschinenbau.de

Ausgabe: A_0073 • Preisstand: PL112 • Ersatz für: *

Technische Daten annähernd und unverbindlich. Änderungen vorbehalten / Technical changes reserved / Modifications des techniques réservées.

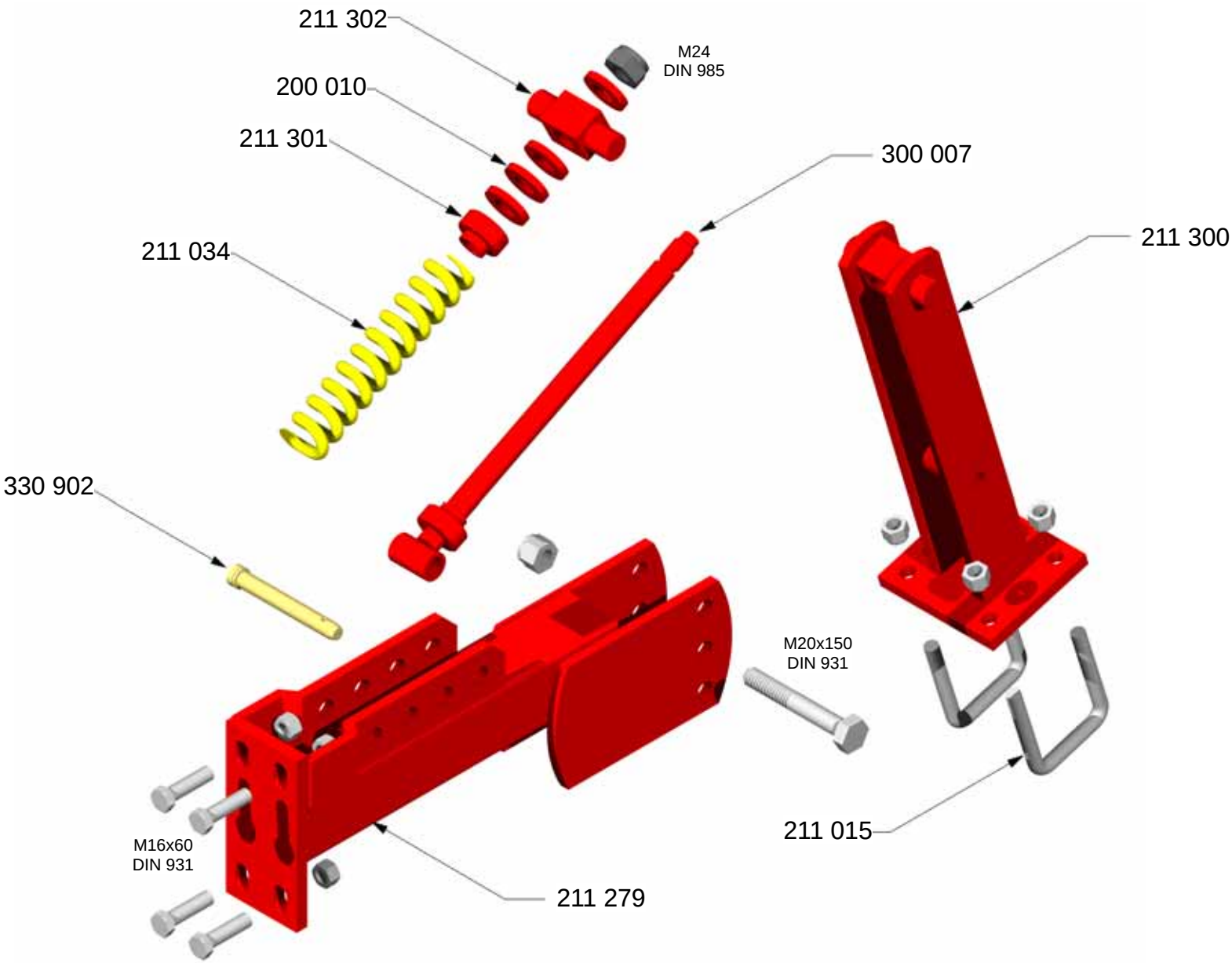

KNOCHE Maschinenbau GmbH •Tel.: +49-(0)-5723-9476-70 •Fax: +49-(0)-5723-9476-86 •www.knoche-maschinenbau.de

Ausgabe: A_0073 • Preisstand: PL112 • Ersatz für: *

Technische Daten annähernd und unverbindlich. Änderungen vorbehalten / Technical changes reserved / Modifications des techniques réservées.

Typ	TE	Baugruppe/ section/ groupe	Anbauteile Nachläufer

POS	ID / part-no. réf. article	Benennung / description dénomination	Notiz / note note	Gewicht [kg] weight / poids	Preis [€] price / prix
	200 010	U-Scheibe Ø41-26-10		0,06	
	211 015	Schraubbügel M16 LW81-LH115		0,495	
	211 034	Druckfeder 57 x 250 - 12,5		2,05	
	211 279	Anbaurohr mit Schrauben		17,1	
	211 300	Senkrechthalter II Anbauteile Nachläufer DX/TE/VS		9,6	
	211 301	Führungsscheibe Anbauteile Nachläufer DX/TE/VS		0,14	
	211 302	Führungslager Anbauteile NachläuferDX/TE/VS		0,8	
	300 007	Federführungsstange Ø25-M24-420		1,95	
	330 902	Sicherungsbolzen KAT I		0,31	
	330 904	Klappspint 10 mm		0,045	

KNOCHE Maschinenbau GmbH •Tel.: +49-(0)-5723-9476-70 •Fax: +49-(0)-5723-9476-86 •www.knoche-maschinenbau.de

Ausgabe: A_0073 • Preisstand: PL112 • Ersatz für: *

Technische Daten annähernd und unverbindlich. Änderungen vorbehalten / Technical changes reserved / Modifications des techniques réservées.

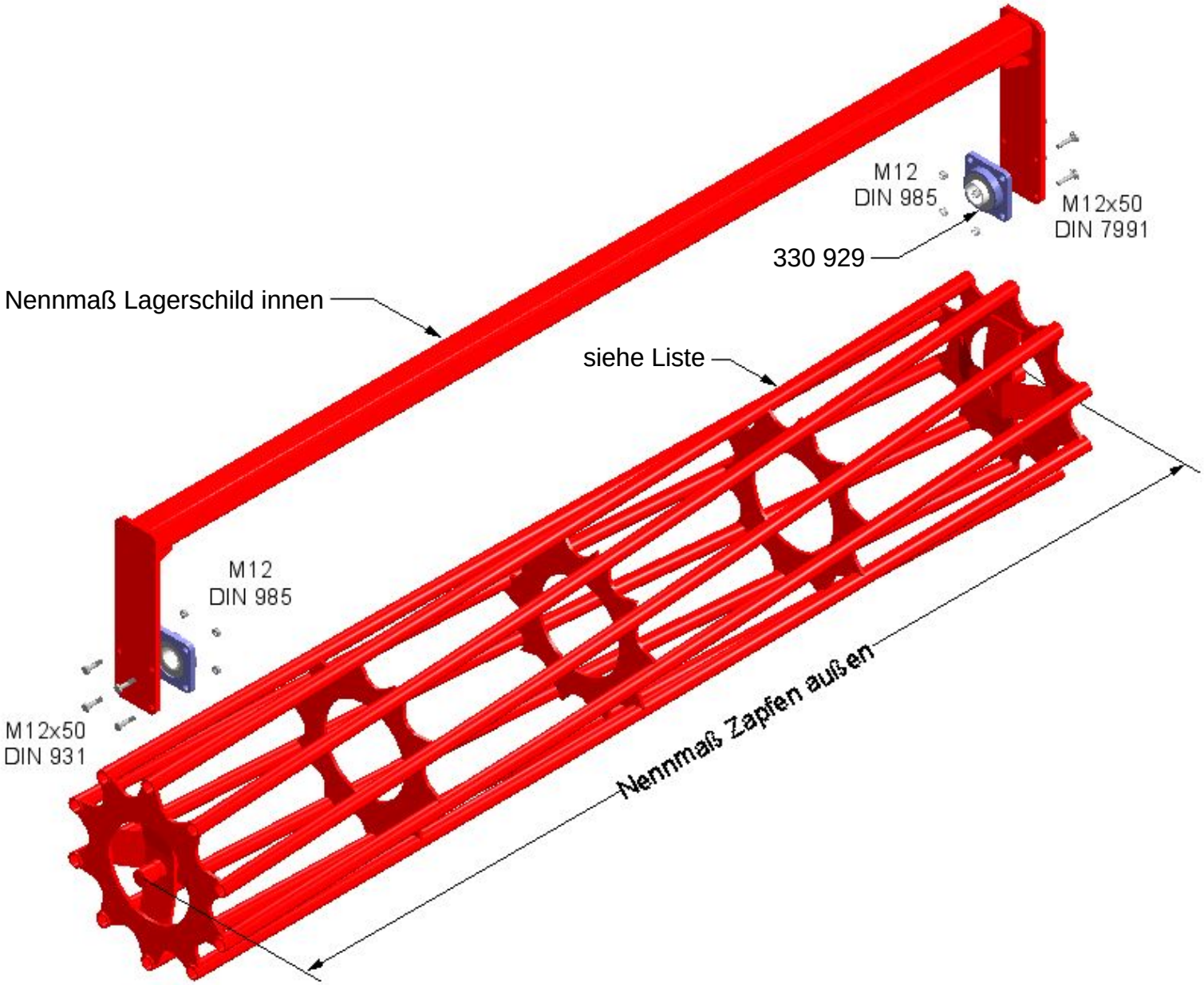

KNOCHE Maschinenbau GmbH •Tel.: +49-(0)-5723-9476-70 •Fax: +49-(0)-5723-9476-86 •www.knoche-maschinenbau.de

Ausgabe: A_0073 • Preisstand: PL112 • Ersatz für: *

Technische Daten annähernd und unverbindlich. Änderungen vorbehalten / Technical changes reserved / Modifications des techniques réservées.

Typ	TE	Baugruppe/ section/ groupe	Rohrwalze Ø480

POS	ID / part-no. réf. article	Benennung / description dénomination	Notiz / note note	Gewicht [kg] weight / poids	Preis [€] price / prix
	355 797	Rahmen 550			
	355 799	Rahmen 950		28	
	355 515	Rahmen 1400		43	
	358 317	80er Rohr-Rahmen ohne Lager 2300/480		61	
	358 319	80er Rohr-Rahmen ohne Lager 2700/480		68	
	355 983	Rahmen RP 480 Ø - SP - 2900		72	
	358 320	80er Rohr-Rahmen ohne Lager 3000/480		74	
	358 801	Rahmen RP 480 Ø - SP - 3500			
	355 794	Rohrwalze RP 480 Ø - 550 o. R.		55	
	355 795	Rohrwalze 480/950		76	
	355 796	Rohrwalze 480/1400		104	
	358 303	RP 480 Ø / 2300 ohne Rahmen		154	
	358 305	RP 480 Ø / 2700 ohne Rahmen		180	
	355 715	Rohrwalze 480 x 2900		190	
	358 306	RP 480 Ø / 3000 ohne Rahmen		200	
	358 800	Rohrwalze RP 480 Ø - 3500 o. R.		231	
	330 929	Flanschlager UCF 210 / NP 50		2,68	
	711 250	Senkschraube M12 x 50 DIN 7991 8.8 verz.		0,086	
	741 250	Sechskantschraube M12 x 50 DIN 931 8.8 verz.		0,056	
	751 200	Sechskantmutter M12 DIN 985 8.8 verz.		0,015	

KNOCHE Maschinenbau GmbH •Tel.: +49-(0)-5723-9476-70 •Fax: +49-(0)-5723-9476-86 •www.knoche-maschinenbau.de

Ausgabe: A_0073 • Preisstand: PL112 • Ersatz für: *

Technische Daten annähernd und unverbindlich. Änderungen vorbehalten / Technical changes reserved / Modifications des techniques réservées.

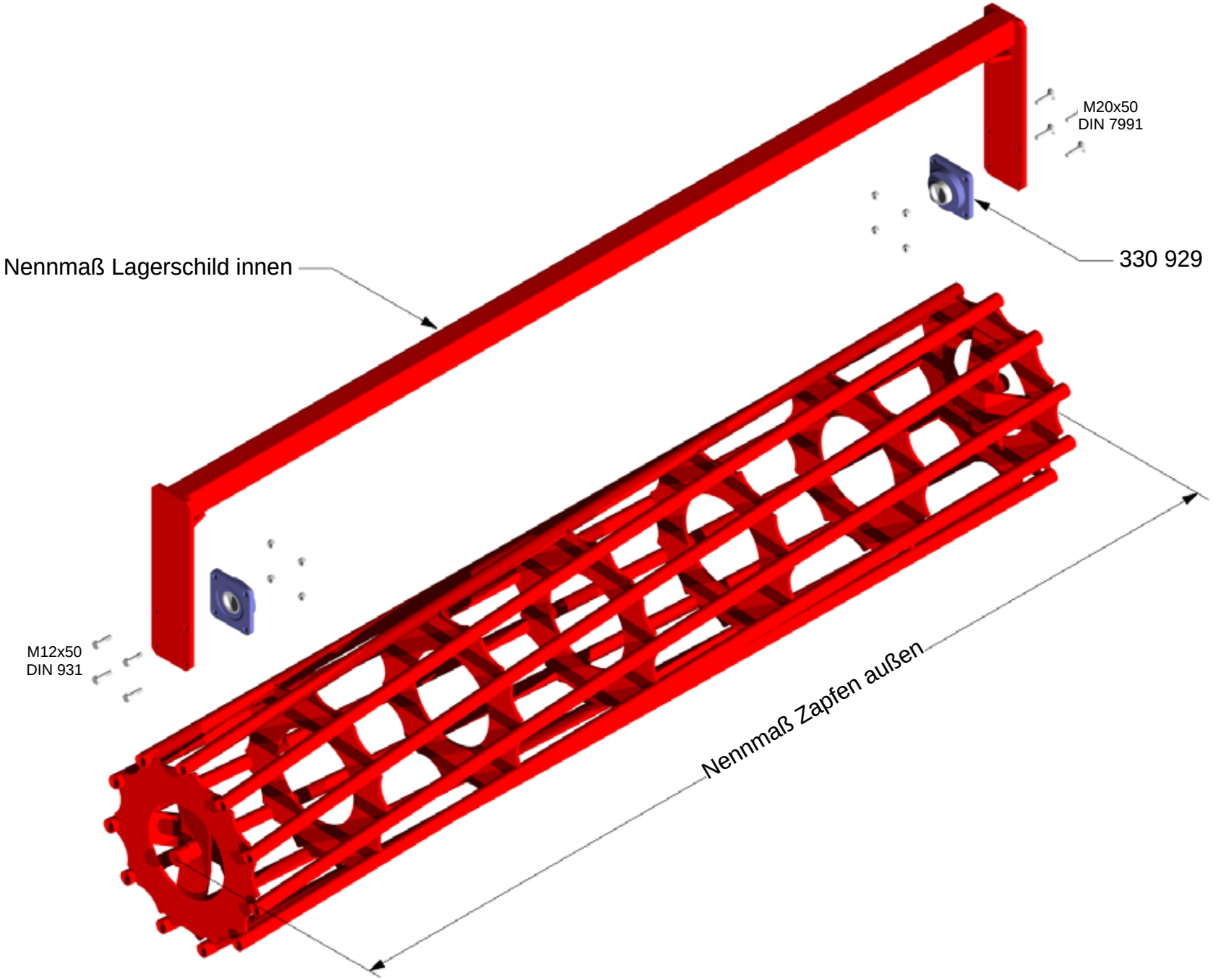

KNOCHE Maschinenbau GmbH •Tel.: +49-(0)-5723-9476-70 •Fax: +49-(0)-5723-9476-86 •www.knoche-maschinenbau.de

Ausgabe: A_0073 • Preisstand: PL112 • Ersatz für: *

Technische Daten annähernd und unverbindlich. Änderungen vorbehalten / Technical changes reserved / Modifications des techniques réservées.

Typ	TE	Baugruppe/ section/ groupe	Rohrwalze Ø 595

POS	ID / part-no. réf. article	Benennung / description dénomination	Notiz / note note	Gewicht [kg] weight / poids	Preis [€] price / prix
	253 527	Rahmen RP 590 Ø - 950		33,5	
	253 530	Rahmen RP 590 Ø - 1400		41	
	253 534	Rahmen RP 590 Ø - 2700		63	
	258 524	Rahmen RP 590 Ø - 3000		68	
	358 869	Rohrwalze RP595 -950 11 Rohre ohne Rahmen		81	
	358 873	Rohrwalze RP595-1400 11 Rohre ohne Rahmen		112	
	358 881	Rohrwalze RP595-2700 11 Rohre ohne Rahmen		196	
	358 866	Rohrwalze RP595 -3000 11 Rohre ohne Rahmen		235	
	330 929	Flanschlager UCF 210 / NP 50		2,68	
	711 250	Senkschraube M12 x 50 DIN 7991 8.8 verz.		0,086	
	741 250	Sechskantschraube M12 x 50 DIN 931 8.8 verz.		0,056	
	751 200	Sechskantmutter M12 DIN 985 8.8 verz.		0,015	

KNOCHE Maschinenbau GmbH •Tel.: +49-(0)-5723-9476-70 •Fax: +49-(0)-5723-9476-86 •www.knoche-maschinenbau.de

Ausgabe: A_0073 • Preisstand: PL112 • Ersatz für: *

Technische Daten annähernd und unverbindlich. Änderungen vorbehalten / Technical changes reserved / Modifications des techniques réservées.

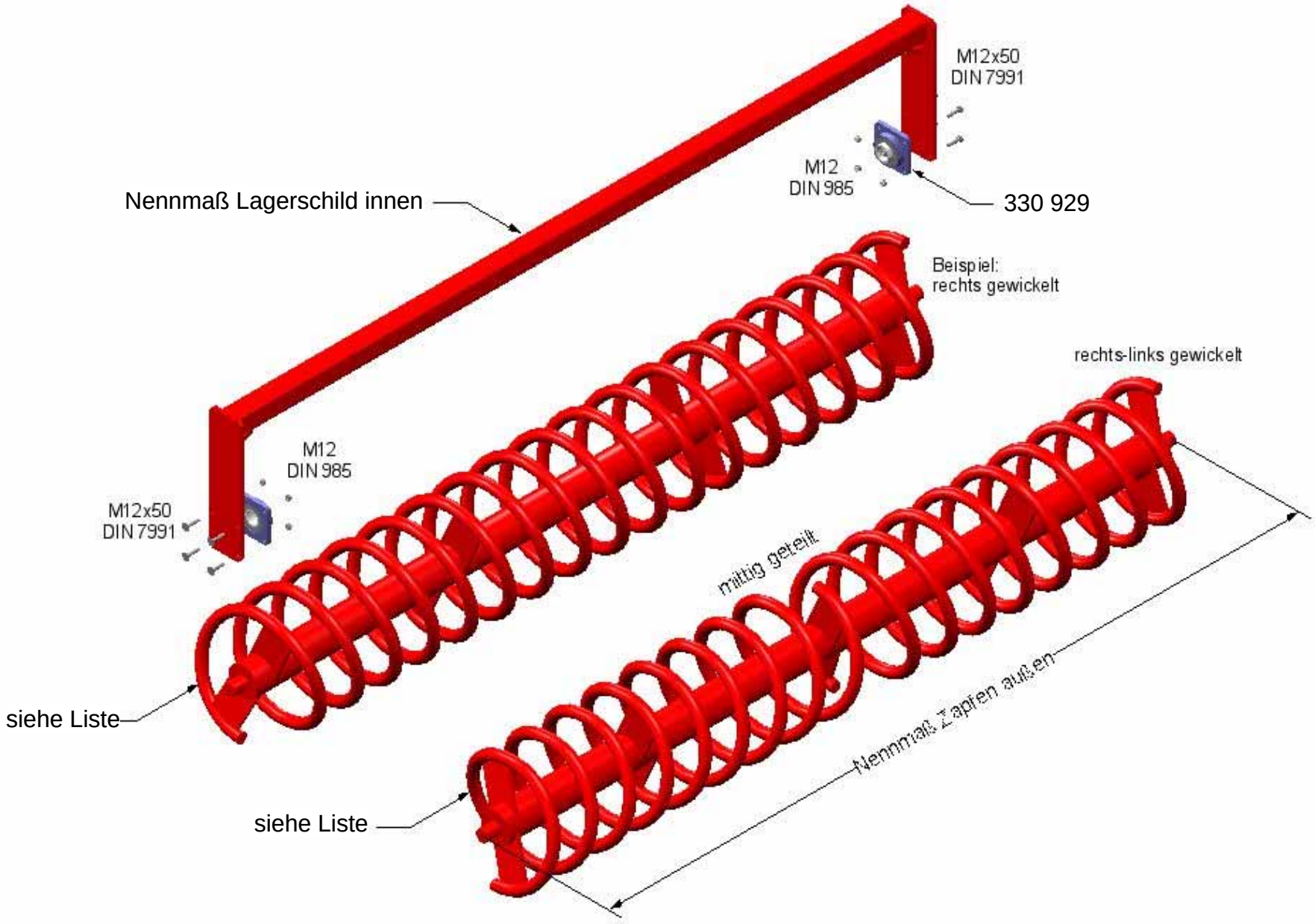

KNOCHE Maschinenbau GmbH •Tel.: +49-(0)-5723-9476-70 •Fax: +49-(0)-5723-9476-86 •www.knoche-maschinenbau.de

Ausgabe: A_0073 • Preisstand: PL112 • Ersatz für: *

Technische Daten annähernd und unverbindlich. Änderungen vorbehalten / Technical changes reserved / Modifications des techniques réservées.

Typ	TE	Baugruppe/ section/ groupe	Spiralwalze Ø 470

POS	ID / part-no. réf. article	Benennung / description dénomination	Notiz / note note	Gewicht [kg] weight / poids	Preis [€] price / prix
	355 797	Rahmen 550			
	355 799	Rahmen 950		28	
	355 515	Rahmen 1400		43	
	358 317	80er Rohr-Rahmen ohne Lager 2300/480		61	
	358 319	80er Rohr-Rahmen ohne Lager 2700/480		68	
	355 983	Rahmen RP 480 Ø - SP - 2900		72	
	358 320	80er Rohr-Rahmen ohne Lager 3000/480		74	
	358 801	Rahmen RP 480 Ø - SP - 3500			
	355 991	Spiralwalze Ø 470 - 550 o. R.			
	355 992	Spiralwalze Ø 470 - 950 o. R.			
	355 993	Spiralwalze Ø 470 - 1400		58,5	
	358 344	Spiralwalze 470 / 2300 lg ohne Rahmen, ohne Lager		146	
	358 342	Spiralwalze 470 / 2700 lg ohne Rahmen, ohne Lager		176	
	355 994	Spiralwalze Ø 470 - 2900 o. R.		122	
	355 995	Spiralwalze Ø 470 - 2900 L+R o. R.		122	
	358 341	Spiralwalze 470 / 3000 lg ohne Rahmen, ohne Lager		191	
	358 349	Spiralwalze 470 / 3000 lg L + R ohne Rahmen, ohne Lager		191	
	358 339	Spiralwalze 470 / 3500 lg ohne Rahmen, ohne Lager		221	
	330 929	Flanschlager UCF 210 / NP 50		2,68	
	711 250	Senkschraube M12 x 50 DIN 7991 8.8 verz.		0,086	
	751 200	Sechskantmutter M12 DIN 985 8.8 verz.		0,015	

KNOCHE Maschinenbau GmbH •Tel.: +49-(0)-5723-9476-70 •Fax: +49-(0)-5723-9476-86 •www.knoche-maschinenbau.de

Ausgabe: A_0073 • Preisstand: PL112 • Ersatz für: *

Technische Daten annähernd und unverbindlich. Änderungen vorbehalten / Technical changes reserved / Modifications des techniques réservées.